Fabricant de **catalyseurs** et **filtres à particules**

HYUNDAI, KIA

61076

PK604 | OBD | 470 mm. | 6.80 Kg.

Réf. Original:
2851026BB0
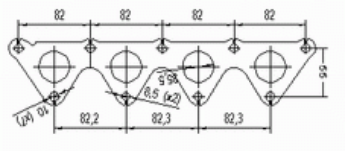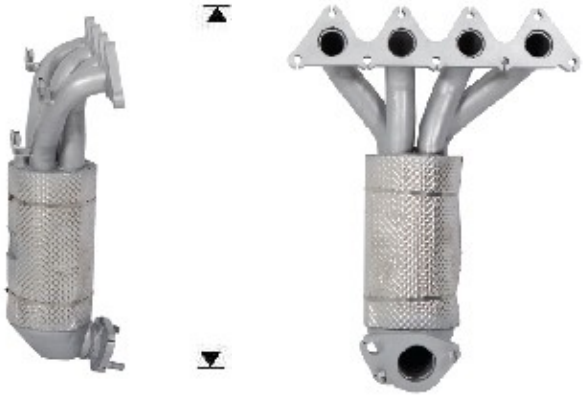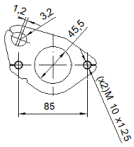
MARQUE	MODÈLE	DATE
HYUNDAI	**ACCENT 1.4i 16V 1399 cc 71 Kw / 97 cv G4FA**	11/07>2/12
HYUNDAI	ACCENT 1.6i 16V 1599 cc 78 Kw / 106 cv G4ED	11/07>3/08
HYUNDAI	GETZ 1.4i 16V 1399 cc 71 Kw / 97 cv G4EE	12/07>1/11
HYUNDAI	GETZ 1.6i 16V 1599 cc 78 Kw / 106 cv G4ED	12/07>1/11
KIA	RIO 1.4i 16V 1399 cc 71 Kw / 97 cv G4EE	12/07>9/11
KIA	RIO 1.6i 16V 1599 cc 82 Kw / 112 ccv G4ED	12/07>4/08