VOLKSWAGEN

FD7008Q

PK1126 | OBD | 720 | 7.25

Orig.:

7L6254700AX

MARCA	MODELO	FECHA
VOLKSWAGEN	**TOUAREG 2.5TDI 4WD DPF 2460 cc 120 Kw / 163 cv BPD**	1/06>5/10
VOLKSWAGEN	TOUAREG 2.5TDI 4WD DPF 2460 cc 128 Kw / 174 cv BPE	1/06>5/10

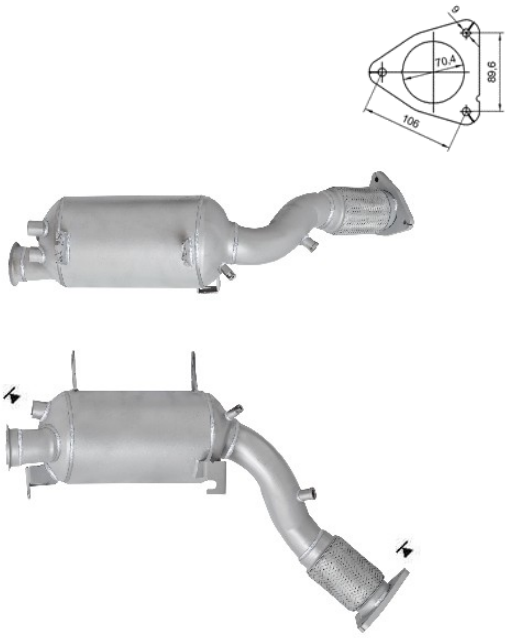

Ø 55 ext

Ø 77x140º