TOYOTA

FD5242Q

PK833 | 440 | 7.00

Orig.:

2505126090

MARCA	MODELO	FECHA
TOYOTA	**RAV 4 2.2TD D4D DPF 2231 cc 98 Kw / 133 cv 2ADFTV**	12/08>12/10
TOYOTA	RAV 4 2.2TD D4D DPF 2231 cc 100 Kw / 136 cv 2ADFTV	12/08>12/12
TOYOTA	RAV 4 2.2TD D4D DPF 2231 cc 110 Kw / 150 cv 2ADFTV	12/08>9/15

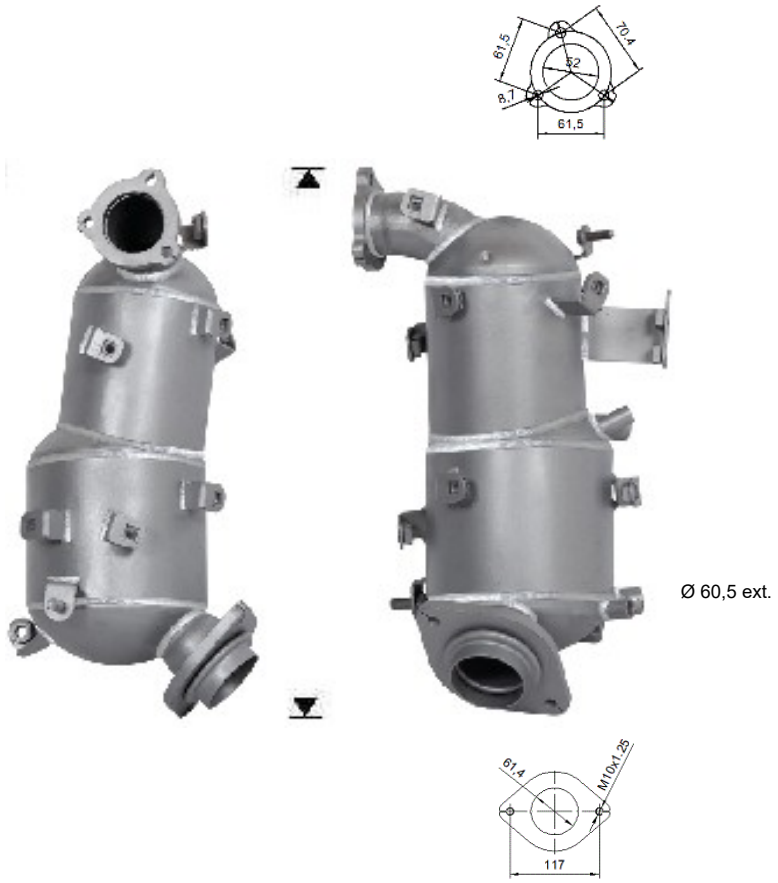

Ø 60,5 ext.