SEAT

FD5159Q

PK1235 520 6.10

Orig.:

3R0254750X
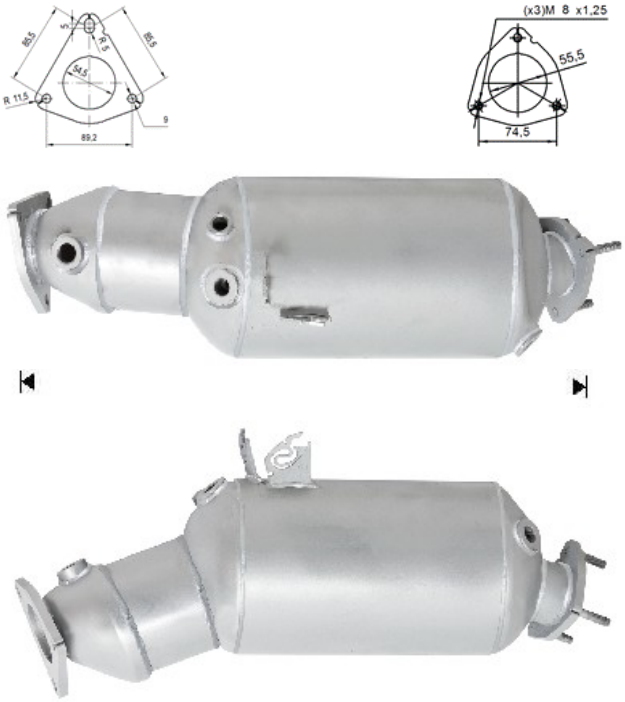
MARCA	MODELO	FECHA
SEAT	**EXEO 2.0TDI 16V DPF 1968 cc 88 Kw / 120 cv CAGC, CJCC**	12/08>11/10
SEAT	EXEO 2.0TDI 16V DPF 1968 cc 105 Kw / 143 cv CAGA, CJCA	12/08>11/10
SEAT	EXEO 2.0TDI 16V DPF 1968 cc 125 Kw / 170 cv CAHA, CGLB	2/09>11/10