RENAULT

FD1099Q

PK1358 | OBD | 740 | 6.90

Orig.:

200100056R, 200100153R

MARCA	MODELO	FECHA
RENAULT	**LAGUNA 2.0TD DCI DPF 1995 cc 96 Kw / 131 cv M9R**	10/07>
RENAULT	LAGUNA 2.0TD DCI DPF 1995 cc 110 Kw / 150 cv M9R	10/07>
RENAULT	LAGUNA 2.0TD DCI DPF 1995 cc 127 Kw / 173 cv M9R	1/08>
RENAULT	LAGUNA 2.0TD DCI DPF 1995 cc 131 Kw / 178 cv M9R	3/08>

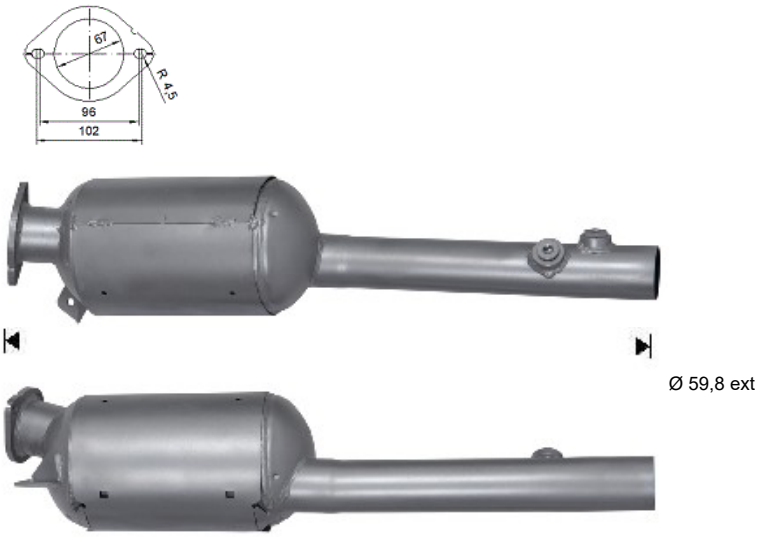

Ø 59,8 ext