JAGUAR, LAND ROVER

FD5314Q

PK1469 | OBD | 600 mm. | 7.40 Kg. | Euro 6

Orig.:

LR112141, T2H36890

MARCA	MODELO	FECHA
JAGUAR	F-PACE 2.0TD DPF 1999 cc 120 Kw / 163 cv 204DTD Ch Nº |> KA000001>	2/17>
JAGUAR	F-PACE 2.0TD DPF 1999 cc 132 Kw / 180 cv 204DTD Ch Nº |> KA000001>	2/17>
JAGUAR	**F-PACE 2.0TD DPF 1999 cc 177 Kw / 241 cv 204DTA Ch Nº |> KA000001>**	2/17>
JAGUAR	XE 2.0TD DPF 1999 cc 120 Kw / 163 cv 204DTD Ch Nº |> JCP43028>	2/17>
JAGUAR	XE 2.0TD DPF 1999 cc 132 Kw / 180 cv 204DTD Ch Nº |> JCP43028>	2/17>
JAGUAR	XE 2.0TD DPF 1999 cc 177 Kw / 241 cv 204DTA Ch Nº |> JCP43028>	2/17>
JAGUAR	XF 2.0TD DPF 1999 cc 120 Kw / 163 cv 204DTD Ch Nº |> KCY73376>	6/17>
JAGUAR	XF 2.0TD DPF 1999 cc 132 Kw / 180 cv 204DTD Ch Nº |> KCY73376>	6/17>
JAGUAR	XF 2.0TD DPF 1999 cc 177 Kw / 241 cv 204DTA Ch Nº |> KCY73376>	6/17>
LAND ROVER	DISCOVERY 2.0TD DPF 1999 cc 132 Kw / 180 cv 204DTD Ch Nº |> KA000001>	12/18>
LAND ROVER	RANGE ROVER VELAR 2.0TD DPF 1999 cc 132 Kw / 180 cv 204DTD Ch Nº |>	12/18>
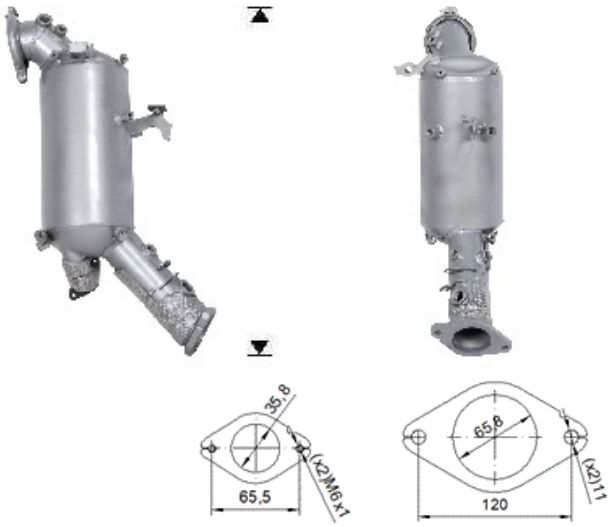
Ø 96,5x120°