DAIHATSU, TOYOTA

95154

PK961 | OBD | mm. 2500 | Kg. 9.90 | 2 | Euro 5

Orig.:

174100Y010

MARCA	MODELO	FECHA
DAIHATSU	CHARADE 1.3i VVTI 16V 1329 cc 73 Kw / 99 cv 1NRFE	6/11>
TOYOTA	**YARIS 1.3i VVTI 16V 1329 cc 74 Kw / 101 cv 1NRFE**	11/08>7/11

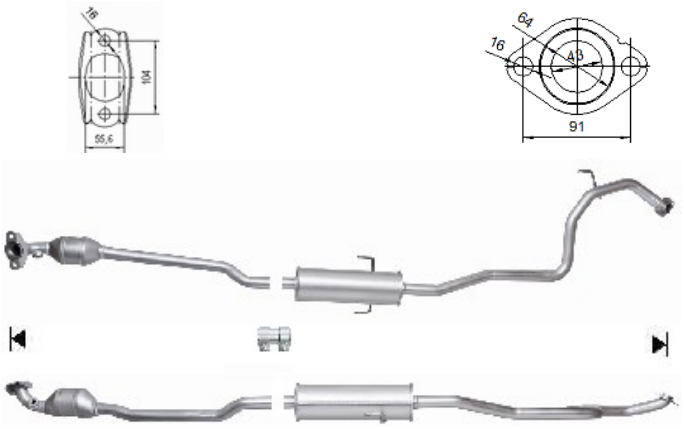

Ø 42,5 ext