TOYOTA

# 95141

PK961 | OBD | 2500 | 9.90 | 1 | 2

Orig.:

174100J050

| MARCA | MODELO | FECHA |
|---|---|---|
| TOYOTA | YARIS 1.3i VVTI 16V 1298 cc 64 Kw / 87 cv 2SZFE | 11/05>11/08 |

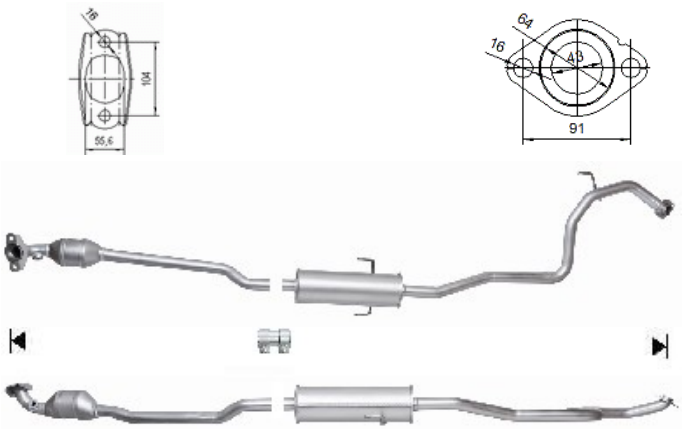


Ø 42,5 ext