TOYOTA

95130D

PK942 | OBD | 2160 | 19.50 | 2

Orig.:

1741026400

MARCA	MODELO	FECHA
TOYOTA	RAV 4 2.2TD D4D 2231 cc 100 Kw / 136 cv 2ADFTV	11/05>12/08

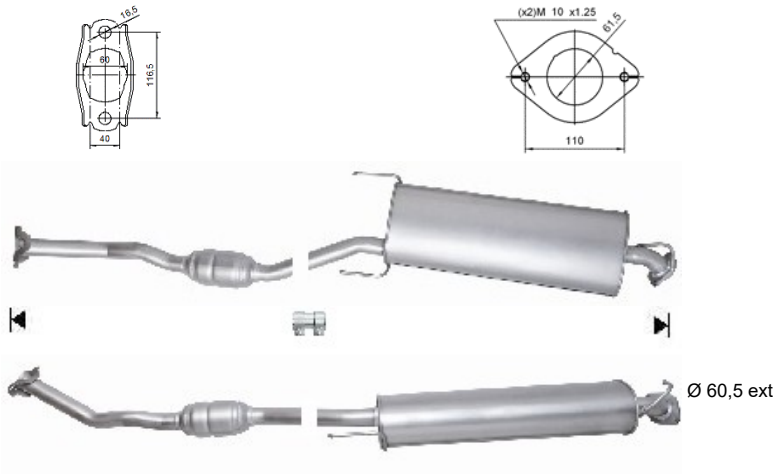

Ø 60,5 ext