TOYOTA

95163

PK583 | OBD | 2270 | 8.20 | 5

Orig.:

1742028360

MARCA	MODELO		FECHA
TOYOTA	RAV 4 2.0i 16V 1998 cc 110 Kw / 150 cv 1AZFE	(1)	7/03>10/05

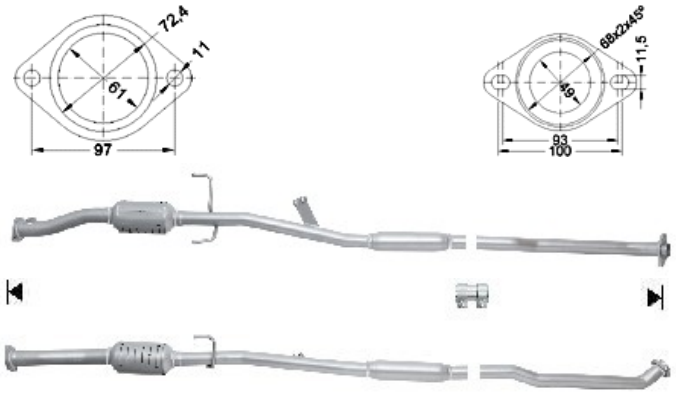

Ø 47,5 ext