TOYOTA

95143D

PK959 | OBD | 2370 | 9.60 | 1 | 2

Orig.:

174100R030, 174100R040

MARCA	MODELO	FECHA
TOYOTA	COROLLA VERSO 2.2TD D4D 2231 cc 100 Kw / 136 cv 2ADFTV	8/05>2/09
TOYOTA	**COROLLA VERSO 2.2TD D4D DPF 2231 cc 130 Kw / 177 cv 2ADFHV**	8/05>4/07

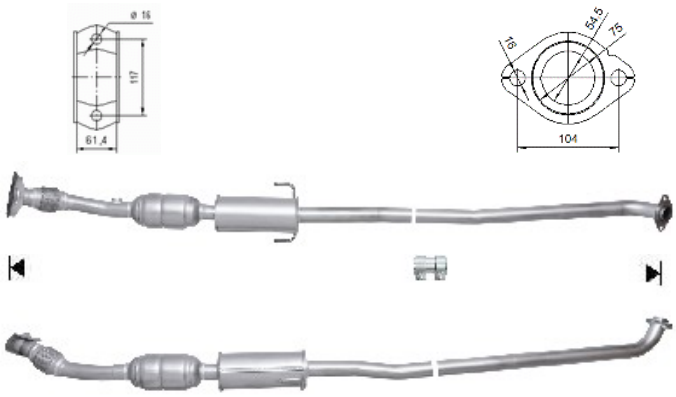

Ø 53,8 ext