TOYOTA

95170

PK1342 380 3.60

Orig.:

2505147150

MARCA	MODELO	FECHA
TOYOTA	AURIS 1.2i VVTI 16V 1197 cc 85 Kw / 116 cv 8NRFTS	5/15>10/18
TOYOTA	**C-HR 1.2i VVTI 16V 1197 cc 85 Kw / 116 cv 8NRFTS**	10/16>8/19

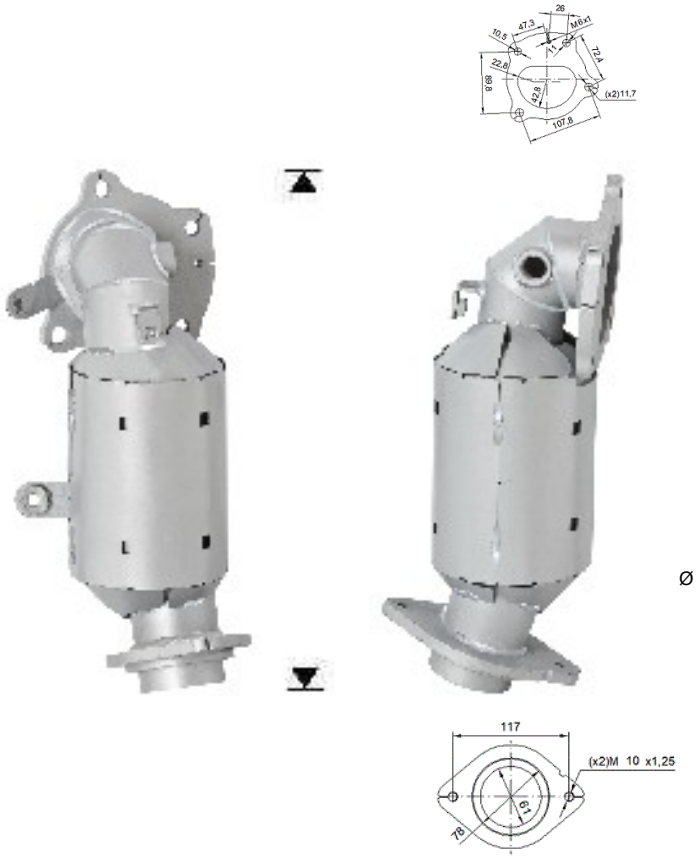

Ø 60,2 ext.