CITROËN, PEUGEOT, TOYOTA

# 28683

KIT | OBD | mm. | Kg. | Euro 5

PK853 | 340 | 3.25

Orig.:

0342L3, 1608916280, 171400Q060, 171400Q080

| MARCA | MODELO | FECHA |
|---|---|---|
| CITROËN | C1 1.0i 12V 998 cc 50 Kw / 68 cv 1KR (CFA, CFB) | 9/10>4/14 |
| PEUGEOT | 107 1.0i 12V 998 cc 50 Kw / 68 cv 1KR (CFA, CFB) | 9/10>4/14 |
| **TOYOTA** | **AYGO 1.0i 12V 998 cc 50 Kw / 68 cv 1KRFE** | 9/10>4/14 |
| **TOYOTA** | AYGO 1.0i 12V LPG 998 cc 50 Kw / 68 cv 1KRFE | 2/12>5/14 |

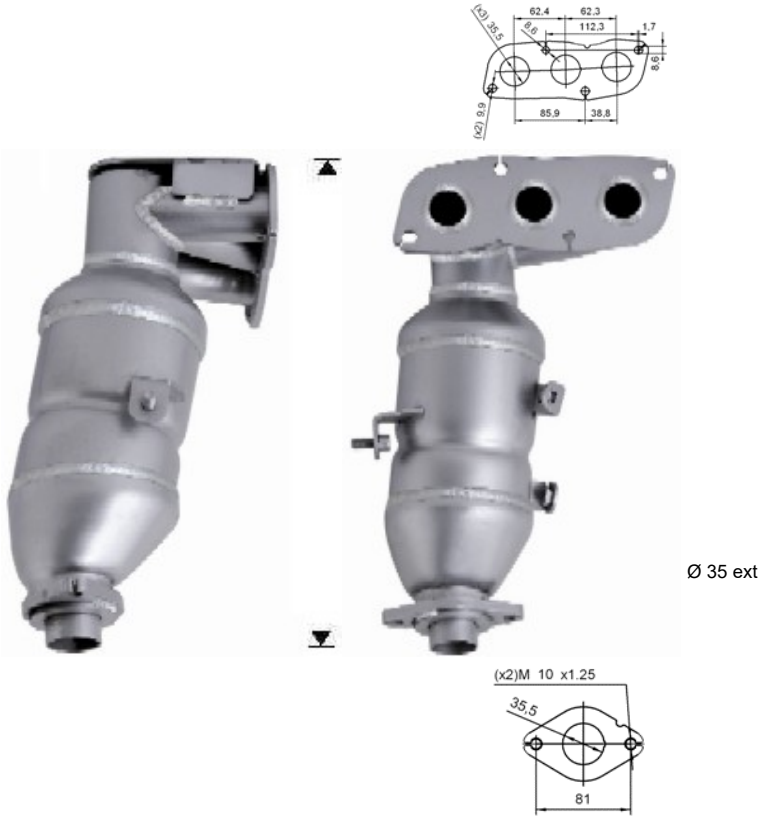


Ø 35 ext