SUZUKI

91079

PK919 | OBD | 550 | 4.80 | 1 | Euro 5

Orig.:

1411076J21H02

MARCA	MODELO	FECHA
SUZUKI	JIMNY 1.3i 16V 1328 cc 63 Kw / 86 cv M13A	1/11>

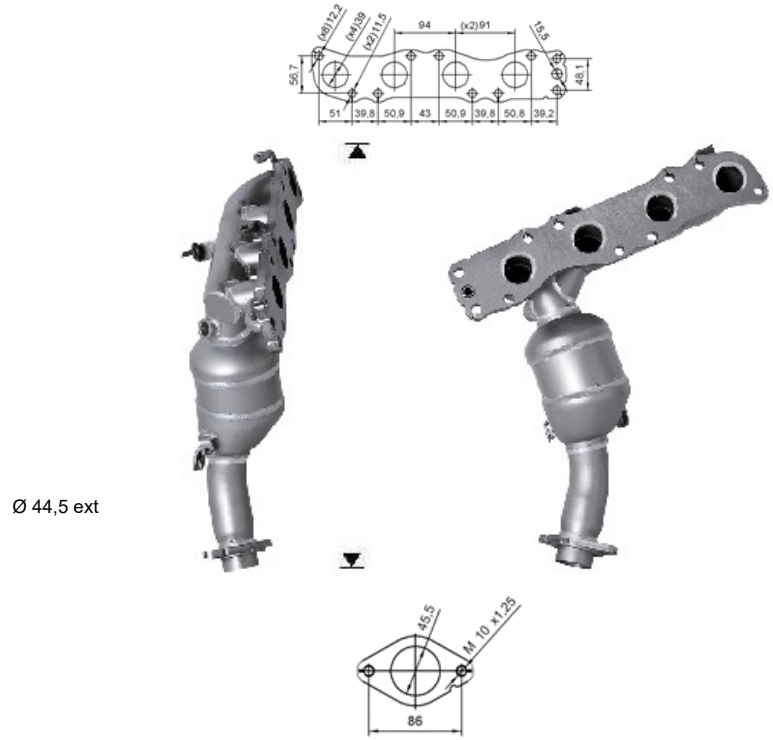

Ø 44,5 ext