SUZUKI

91075

PK937 | OBD | 1190 | 4.45 | 1 | 2

Orig.:

1425065J00H02, 1425065J03H02

MARCA	MODELO	FECHA
SUZUKI	GRAND VITARA 1.6i 16V 1586 cc 78 Kw / 106 cv M16A	4/05>
SUZUKI	**GRAND VITARA 2.0i 16V 1995 cc 103 Kw / 140 cv J20A**	9/05>

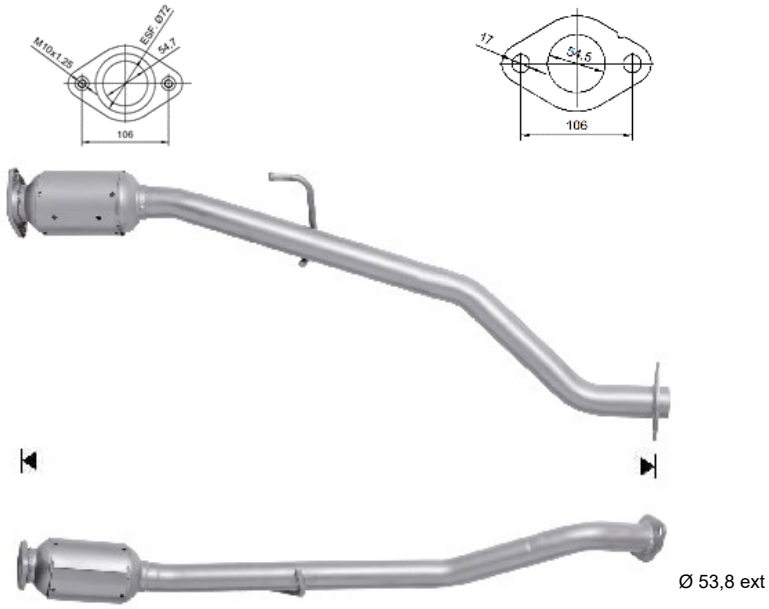

Ø 53,8 ext