SUBARU

89013

PK1059 | OBD | 1430 | 5.70 | 1 | 2

Orig.:

44620AA730

MARCA	MODELO	FECHA
SUBARU	IMPREZA 2.0i 16V 1994 cc 118 Kw / 160 cv EJ204	9/05>12/07

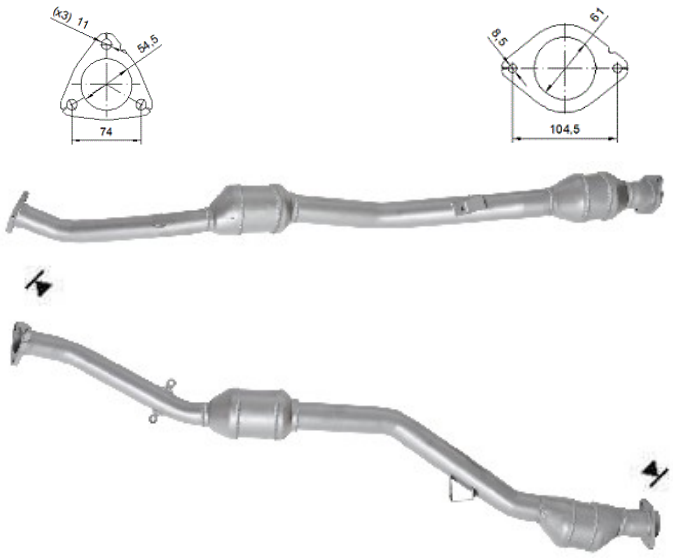

Ø 60,2 ext