SUBARU

89009

PK726 | 880 | 4.90

Orig.:

44139AE130, 44139AE131

MARCA	MODELO	FECHA
SUBARU	FORESTER 2.0i 16V 4WD 1994 cc 92 Kw / 125 cv EJ201	9/02>5/05
SUBARU	**FORESTER 2.0i 16V 4WD 1994 cc 116 Kw / 158 cv EJ201**	6/05>
SUBARU	IMPREZA 2.0i 16V 4WD 1994 cc 92 Kw / 125 cv EJ20	10/02>8/05
SUBARU	LEGACY 2.0i 16V 4WD 1994 cc 92 Kw / 125 cv EJ201	10/98>4/03
SUBARU	LEGACY 2.5i 16V 4WD 2457 cc 115 Kw / 156 cv EJ251	5/02>4/03
SUBARU	LEGACY Outback 2.5i 16V 4WD 2457 cc 115 Kw / 156 cv EJ251	10/98>4/03

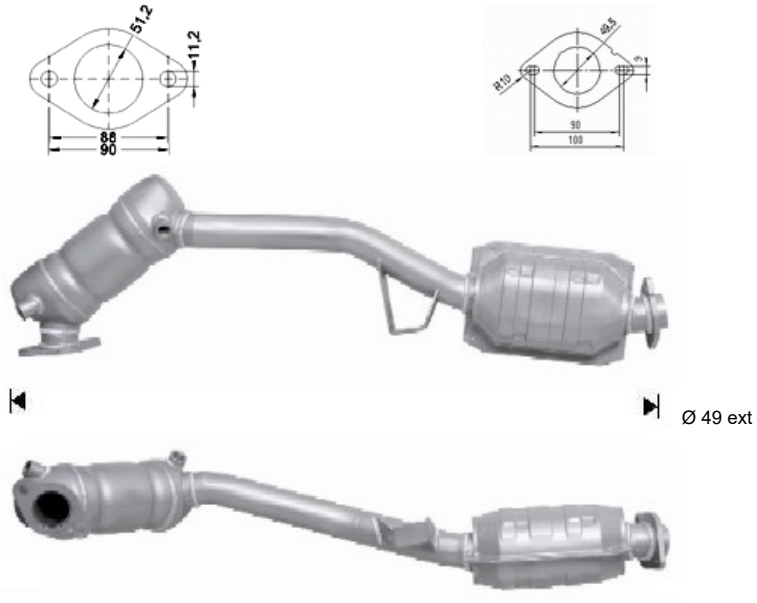

Ø 49 ext