OPEL

# 21758D

PK791 | OBD | 2900 | 6.50

Orig.:

5854437

| MARCA | MODELO | FECHA |
|---|---|---|
| OPEL | MERIVA 1.7TD CDTI 1686 cc 74 Kw / 101 cv Z17DTH 44333406> | 8/03>10/09 |

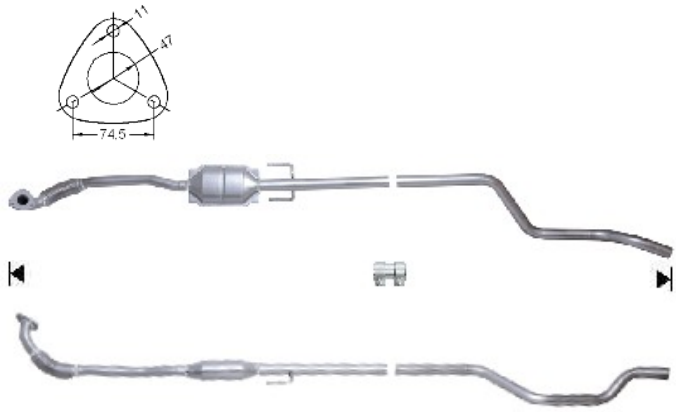


Ø 49,5 ext