NISSAN

74173

PK957 | OBD | mm. 690 | Kg. 3.80 | 2 | Euro 5

Orig.:

20010BB20A

MARCA	MODELO	FECHA
NISSAN	QASHQAI 2.0i 16V 1997 cc 104 Kw / 141 cv MR20DE	9/10>4/14

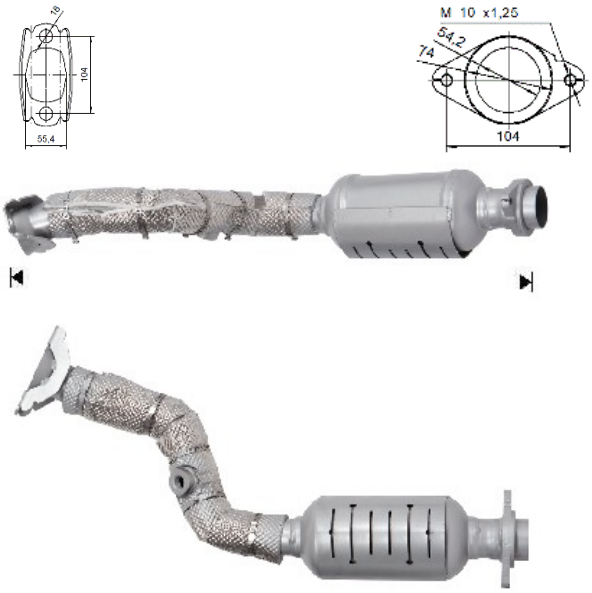

Ø 53,8 ext