LEXUS, TOYOTA

69012

PK1318 | OBD | mm. 980 | Kg. 4.85 | 2 | Euro 6

Orig.:

1741036190

MARCA	MODELO	FECHA
LEXUS	**NX300h 2.5i VVTI 16V Full Hybrid 2494 cc 145 Kw / 197 cv 2ARFXE**	7/14>
LEXUS	NX300h 2.5i VVTI 16V Full Hybrid 2494 cc 147 Kw / 200 cv 2ARFXE	11/18>
TOYOTA	RAV 4 2.5i VVTI 16V Full Hybrid 2494 cc 145 Kw / 197 cv 2ARFXE	10/15>9/18

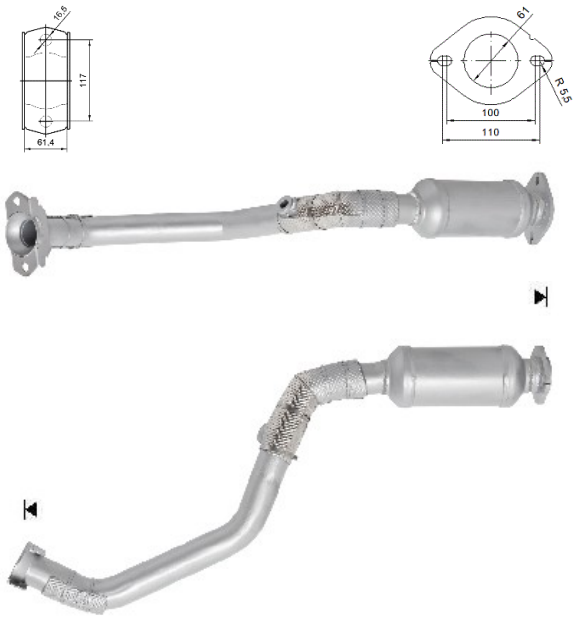

Ø 60,2 ext