Fabricante de **catalizadores** y **filtros de partículas**

LAND ROVER

68023D

KIT PK1367 | OBD | mm. 520 | Kg. 4.40 | Euro 6

Orig.:

LR072208, LR086931, LR088326
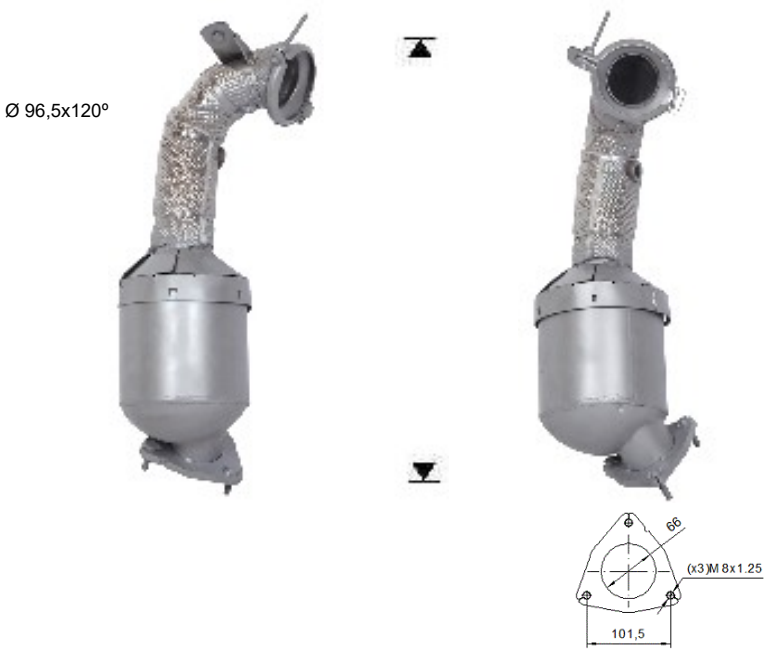
MARCA	MODELO	FECHA
LAND ROVER	DISCOVERY SPORT 2.0TD DPF 1999 cc 110 Kw / 150 cv 204DTD (AJ20D4)	12/14>
LAND ROVER	DISCOVERY SPORT 2.0TD DPF 1999 cc 132 Kw / 180 cv 204DTD (AJ20D4)	6/15>
LAND ROVER	DISCOVERY SPORT 2.0TD DPF 1999 cc 177 Kw / 241 cv 204DTA (AJ20D4)	8/17>
LAND ROVER	**RANGE ROVER EVOQUE 2.0TD DPF 1999 cc 110 Kw / 150 cv 204DTD**	6/15>12/19
LAND ROVER	RANGE ROVER EVOQUE 2.0TD DPF 1999 cc 132 Kw / 180 cv 204DTD	6/15>12/19
LAND ROVER	RANGE ROVER EVOQUE 2.0TD DPF 1999 cc 177 Kw / 241 cv 204DTA	8/17>12/19