FIAT, LANCIA

55161

PK058 | 600 | 3.00

Orig.:

46433199, 46763161
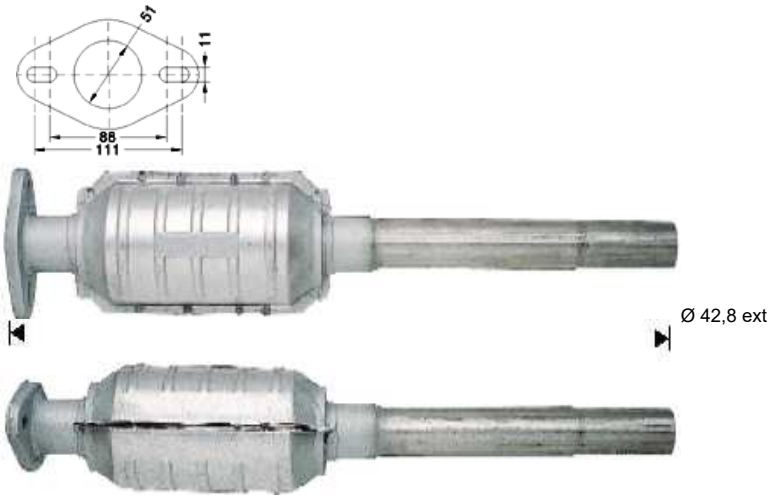
MARCA	MODELO	FECHA
FIAT	PUNTO 55 1.1i 1108 cc 40 Kw / 55 cv	10/93>5/97
FIAT	PUNTO 60 1.2i 1242 cc 44 Kw / 60 cv	10/93>8/95
FIAT	PUNTO 75 1.2i 1242 cc 55 Kw / 75 cv	10/93>8/95
FIAT	PUNTO 85 1.2i 16V 1242 cc 63 Kw / 85 cv	5/97>10/99
LANCIA	Y 1.1i 1108 cc 40 Kw / 55 cv	1/96>
LANCIA	Y 1.2i 1242 cc 44 Kw / 60 cv	1/96>
LANCIA	**Y 1.2i 16V 1242 cc 63 Kw / 86 cv**	98>