HONDA

22122

PK983 320 2.95

Orig.:

18190RB0E50

MARCA	MODELO	FECHA
HONDA	**JAZZ 1.2i iVTEC 16V 1198 cc 66 Kw / 90 cv L12B1, L12B2**	7/10>12/15
HONDA	JAZZ 1.4i iVTEC 16V 1339 cc 73 Kw / 99 cv L13Z1, L13Z2	7/10>12/15

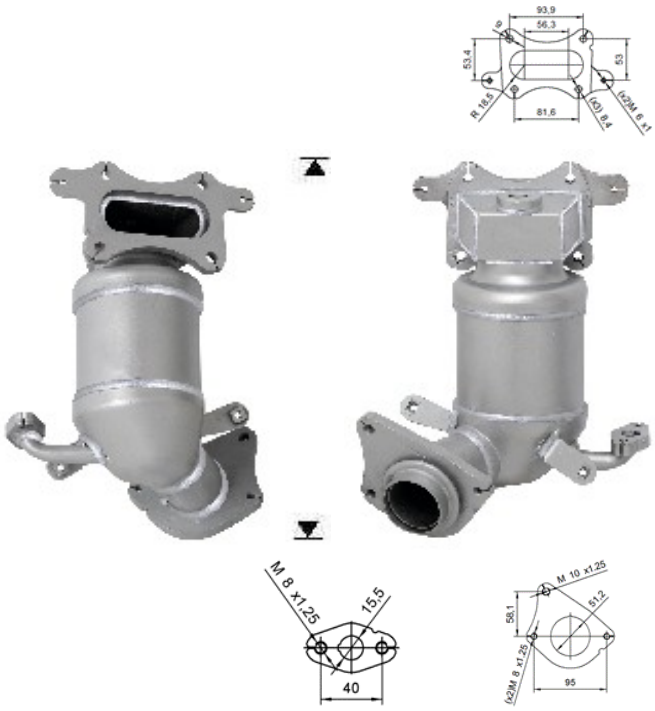

Ø 50,5 ext.