Fabricante de **catalizadores** y **filtros de partículas**

FORD, MAZDA

20381

PK213 | 425 | 4.50

Orig.:

1006113, 1039582, 1070345, 1E0520500
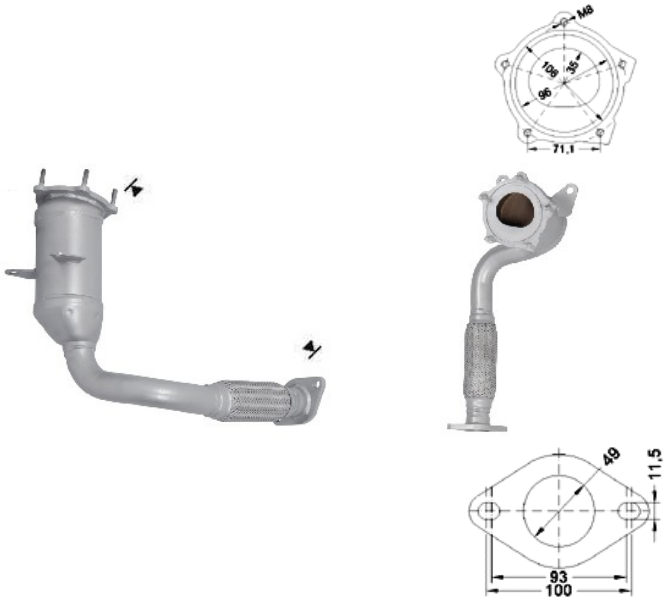
MARCA	MODELO	FECHA
FORD	FIESTA 1.25i 16V 1242 cc 55 Kw / 75 cv	8/95>6/98
FORD	**PUMA 1.4i 16V 1388 cc 66 Kw / 90 cv ZH14 / FHA**	1/98>
MAZDA	121 1.2i 16V 1242 cc 55 Kw / 75 cv	1/96>