FORD

20407

PK142 | OBD | 490 mm. | 5.60 Kg.

Orig.:

1113277, 1839937
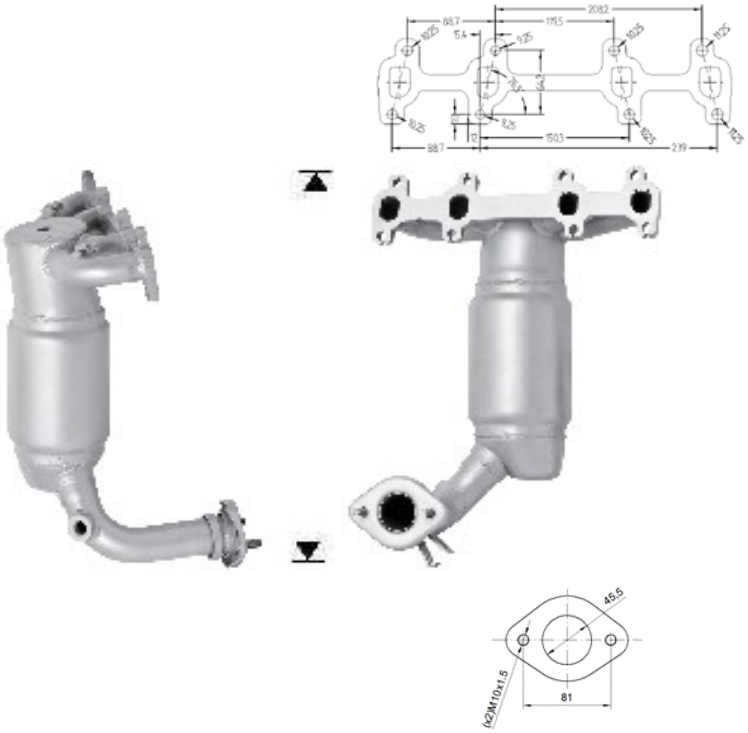
MARCA	MODELO	FECHA
FORD	FIESTA 1.3i 1299 cc 44 Kw / 60 cv	8/00>10/02
FORD	**KA 1.3i 1299 cc 44 Kw / 60 cv**	8/00>10/02