

ALFA ROMEO, FIAT

55330

PK880 | OBD | 450 | 6.10 | Euro 6

Orig.:

50527721, 51824930, 51929835, 51965162, 52034498

MARCA	MODELO	FECHA
ALFA ROMEO	MI-TO 1.4i 8V 1368 cc 51 Kw / 69 cv 955A9000	6/13>10/18
ALFA ROMEO	MI-TO 1.4i 8V 1368 cc 57 Kw / 78 cv 350A1000	6/13>10/18
FIAT	FIORINO 1.4i 8V CNG 1368 cc 51 Kw / 69 cv 350A1000	9/09>
FIAT	FIORINO 1.4i 8V 1368 cc 57 Kw / 78 cv 350A1000	12/10>
FIAT	FIORINO 1.4i 8V CNG 1368 cc 57 Kw / 78 cv 350A1000	9/09>
FIAT	GRANDE PUNTO 1.4i 8V CNG 1368 cc 57 Kw / 78 cv 350A1000	3/09>12/12
FIAT	PANDA 1.2i 8V 1242 cc 51 Kw / 69 cv 169A4000	2/12>
FIAT	PANDA 1.2i 8V LPG 1242 cc 51 Kw / 69 cv 169A4000	2/12>
FIAT	**PUNTO 1.2i 8V 1242 cc 49 Kw / 67 cv 199B9000**	2/14>
FIAT	PUNTO 1.4i 8V 1368 cc 55 Kw / 75 cv 199A7000	3/12>
FIAT	PUNTO 1.4i 8V 1368 cc 57 Kw / 78 cv 350A1000	3/12>
FIAT	PUNTO 1.4i 8V CNG 1368 cc 57 Kw / 78 cv 350A1000	10/09>
FIAT	PUNTO 1.4i 8V LPG 1368 cc 57 Kw / 78 cv 350A1000	6/09>2/12
FIAT	QUBO 1.4i 8V 1368 cc 57 Kw / 78 cv 350A1000	9/09>
FIAT	QUBO 1.4i 8V CNG 1368 cc 57 Kw / 78 cv 350A1000	9/09>

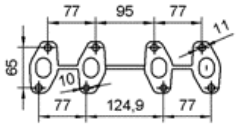
77
95
77
11
65
10
77
124,9
77

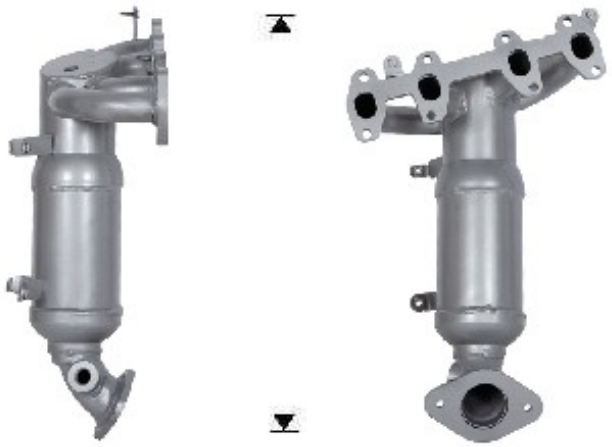

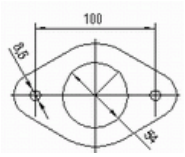
100
8,5
96