CITROËN, PEUGEOT, TOYOTA

95160

PK1200 | 395 | 2.65 | (1) | (2)

Orig.:

171400Q090, 171400Q100, B000871480

MARCA	MODELO		FECHA
CITROËN	**C1 1.0i 12V 998 cc 51 Kw / 69 cv 1KRFE (CFB)**		5/14>5/15
CITROËN	C1 1.0i 12V 998 cc 51 Kw / 69 cv 1KRFE (CFB)	(1)(2)	5/15>
PEUGEOT	108 1.0i 12V 998 cc 51 Kw / 69 cv 1KRFE (CFB)		5/14>5/15
PEUGEOT	108 1.0i 12V 998 cc 51 Kw / 69 cv 1KRFE (CFB)	(1)(2)	5/15>
TOYOTA	AYGO 1.0i 12V 998 cc 51 Kw / 69 cv 1KRFE		5/14>5/15
TOYOTA	AYGO 1.0i 12V 998 cc 51 Kw / 69 cv 1KRFE	(1)(2)	5/15>4/18
TOYOTA	YARIS 1.0i 12V 998 cc 51 Kw / 69 cv 1KRFE	(1)(2)	7/14>5/20

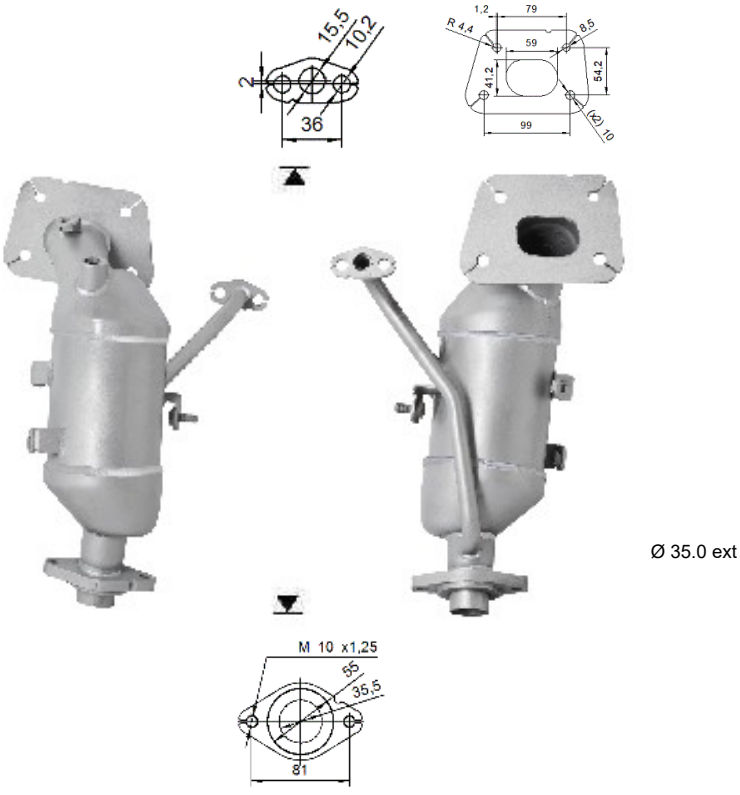

Ø 35.0 ext