VOLKSWAGEN

FD7008

PK1126 | OBD | 720 | 6.35

Original-Artikelnummer.:

7L6254700AX

MARKE	MODELL	DATUM
VOLKSWAGEN	**TOUAREG 2.5TDI 4WD DPF 2460 cc 120 Kw / 163 cv BPD**	1/06>5/10
VOLKSWAGEN	TOUAREG 2.5TDI 4WD DPF 2460 cc 128 Kw / 174 cv BPE	1/06>5/10

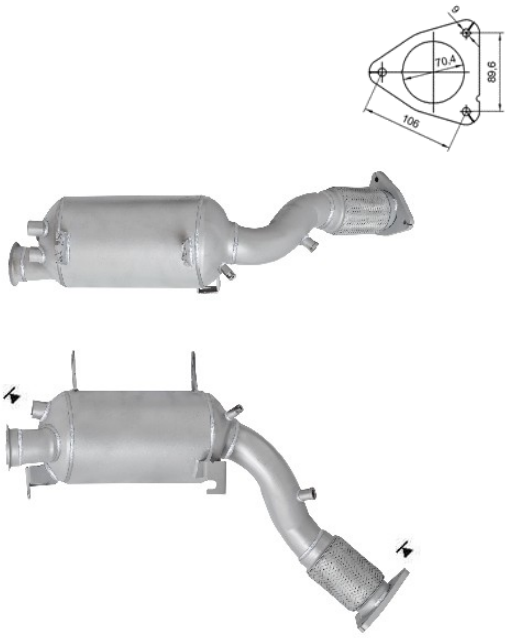

Ø 77x140°

Ø 55 ext