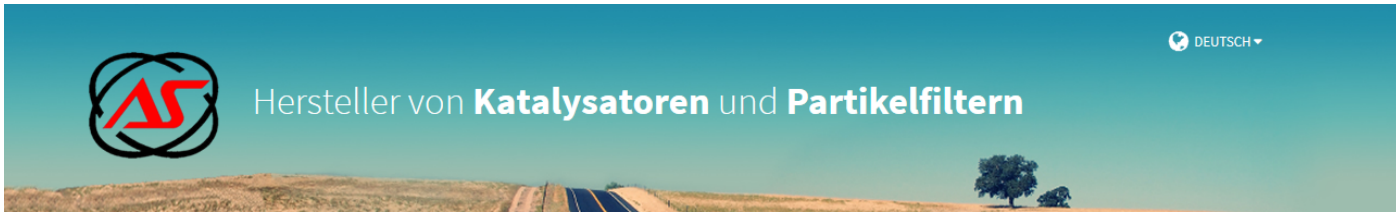

JAGUAR, LAND ROVER

FD5314

PK1469 | OBD | mm. 600 | Kg. 6.50 | Euro 6

Original-Artikelnummer.:
LR112141, T2H36890

MARKE	MODELL	DATUM
JAGUAR	F-PACE 2.0TD DPF 1999 cc 120 Kw / 163 cv 204DTD Ch Nº |> KA000001>	2/17>
JAGUAR	F-PACE 2.0TD DPF 1999 cc 132 Kw / 180 cv 204DTD Ch Nº |> KA000001>	2/17>
JAGUAR	F-PACE 2.0TD DPF 1999 cc 177 Kw / 241 cv 204DTA Ch Nº |> KA000001>	2/17>
JAGUAR	XE 2.0TD DPF 1999 cc 120 Kw / 163 cv 204DTD Ch Nº |> JCP43028>	2/17>
JAGUAR	XE 2.0TD DPF 1999 cc 132 Kw / 180 cv 204DTD Ch Nº |> JCP43028>	2/17>
JAGUAR	XE 2.0TD DPF 1999 cc 177 Kw / 241 cv 204DTA Ch Nº |> JCP43028>	2/17>
JAGUAR	XF 2.0TD DPF 1999 cc 120 Kw / 163 cv 204DTD Ch Nº |> KCY73376>	6/17>
JAGUAR	**XF 2.0TD DPF 1999 cc 132 Kw / 180 cv 204DTD Ch Nº |> KCY73376>**	6/17>
JAGUAR	XF 2.0TD DPF 1999 cc 177 Kw / 241 cv 204DTA Ch Nº |> KCY73376>	6/17>
LAND ROVER	DISCOVERY 2.0TD DPF 1999 cc 132 Kw / 180 cv 204DTD Ch Nº |> KA000001>	12/18>
LAND ROVER	RANGE ROVER VELAR 2.0TD DPF 1999 cc 132 Kw / 180 cv 204DTD Ch Nº |>	12/18>
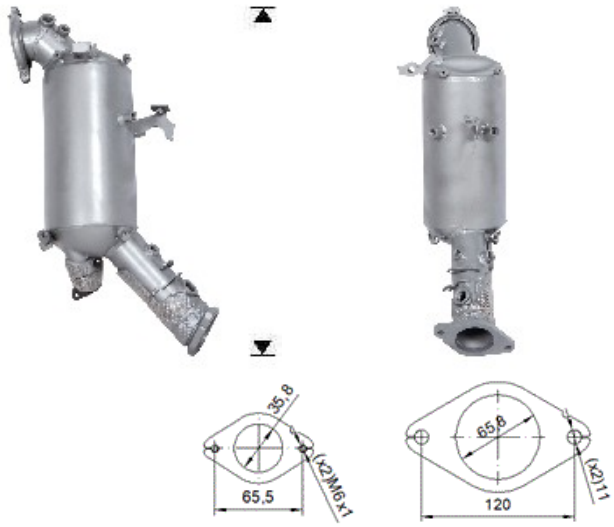
Ø 96,5x120°