TOYOTA

95141

PK961 | OBD | 2500 | 9.90

Original-Artikelnummer:

174100J050

MARKE	MODELL	DATUM
TOYOTA	YARIS 1.3i VVTI 16V 1298 cc 64 Kw / 87 cv 2SZFE	11/05>11/08

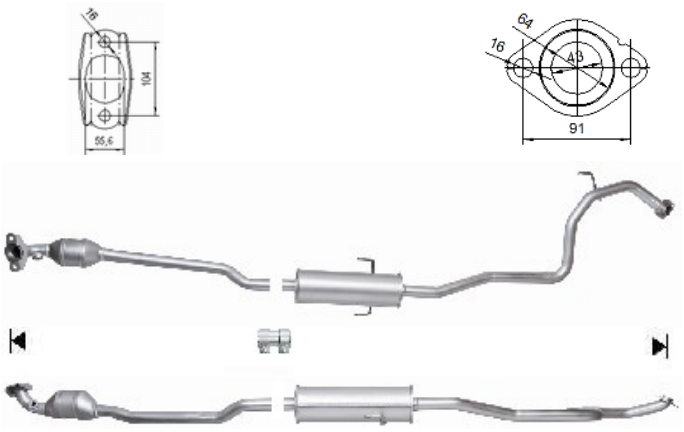

Ø 42,5 ext