TOYOTA

95164

PK997 | OBD | 340 | 3.70 | Euro 5

Original-Artikelnummer:

171400Q070, 1714040070

MARKE	MODELL	DATUM
TOYOTA	YARIS 1.0i VVTI 12V 998 cc 51 Kw / 69 cv 1KRFE	7/11>7/14

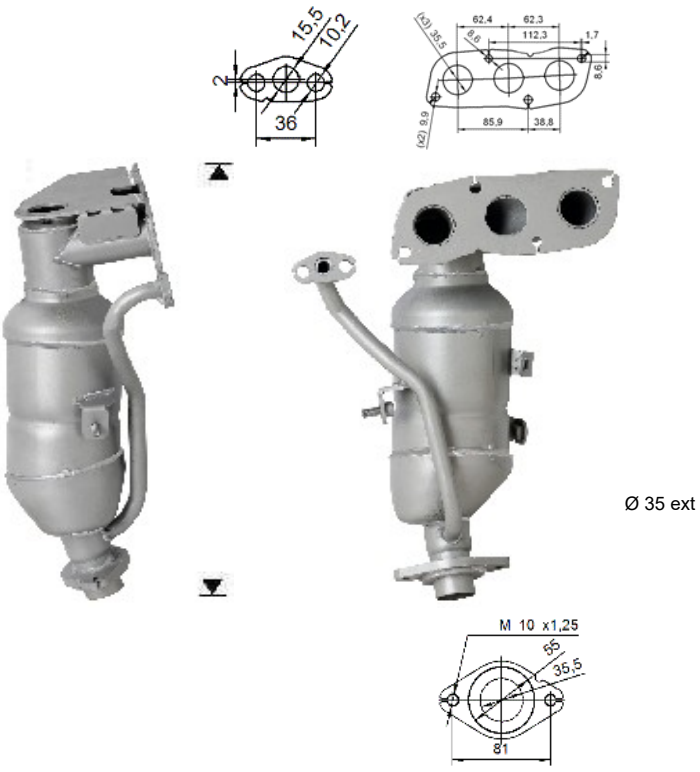

Ø 35 ext