TOYOTA

# 95130D

PK942 | OBD | 2160 | 19.50

Original-Artikelnummer:

1741026400

| MARKE | MODELL | DATUM |
|---|---|---|
| TOYOTA | RAV 4 2.2TD D4D 2231 cc 100 Kw / 136 cv 2ADFTV | 11/05>12/08 |

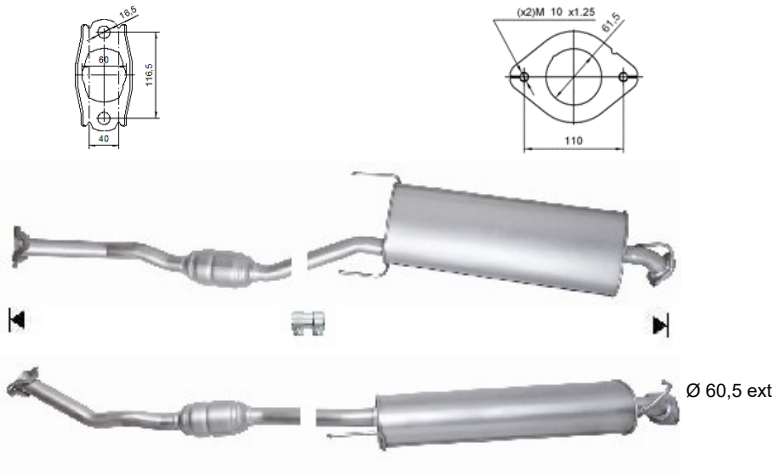


Ø 60,5 ext