TOYOTA

# 95163

PK583 | OBD | 2270 | 8.20 | 5

Original-Artikelnummer:

1742028360

| MARKE | MODELL | | DATUM |
|---|---|---|---|
| TOYOTA | RAV 4 2.0i 16V 1998 cc 110 Kw / 150 cv 1AZFE | (1) | 7/03>10/05 |

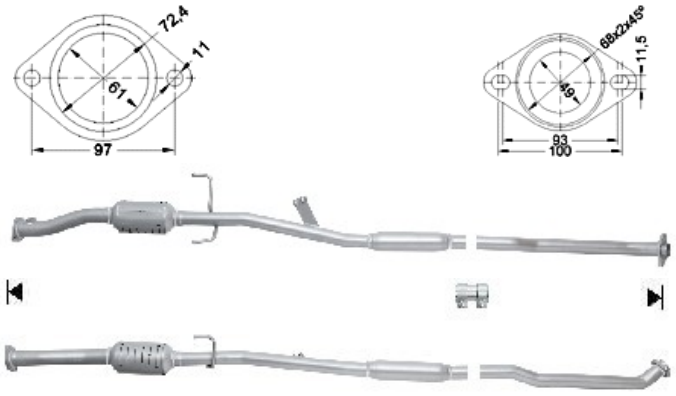


Ø 47,5 ext