TOYOTA

95142

PK584 | OBD | 2140 | 7.60 | 3

Original-Artikelnummer:

1742022020

MARKE	MODELL		DATUM
TOYOTA	RAV 4 1.8i 16V 1794 cc 92 Kw / 125 cv 1ZZFE	(1)	5/00>11/05

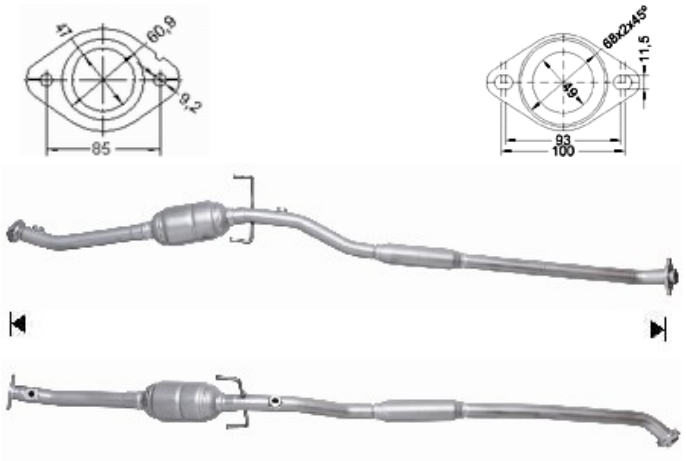

Ø 48,5 ext