TOYOTA

95155D

PK877 | OBD | 1260 | 11.50 | Euro 5

Original-Artikelnummer:

174100R140

MARKE	MODELL	DATUM
TOYOTA	AVENSIS 2.2TD D4D DPF 2231 cc 130 Kw /177 cv 2ADFHV	2/09>4/15

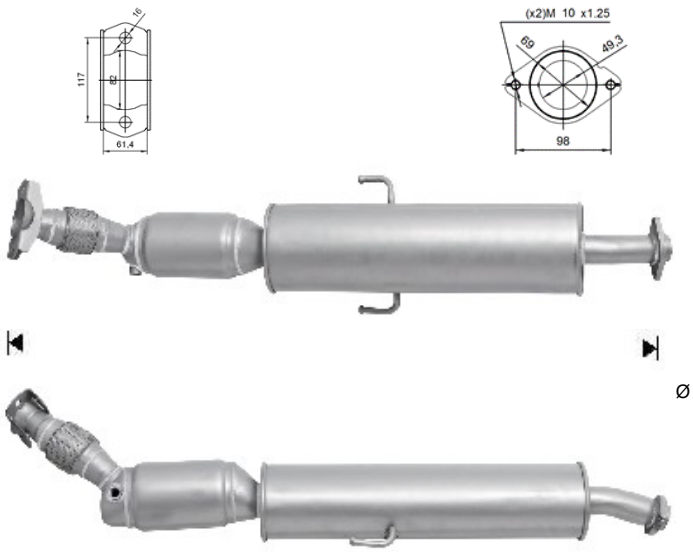

Ø 48,5 ext