SUZUKI

91079

PK919 | OBD | mm. 550 | Kg. 4.80 | 1 | Euro 5

Original-Artikelnummer:

1411076J21H02

MARKE	MODELL	DATUM
SUZUKI	JIMNY 1.3i 16V 1328 cc 63 Kw / 86 cv M13A	1/11>

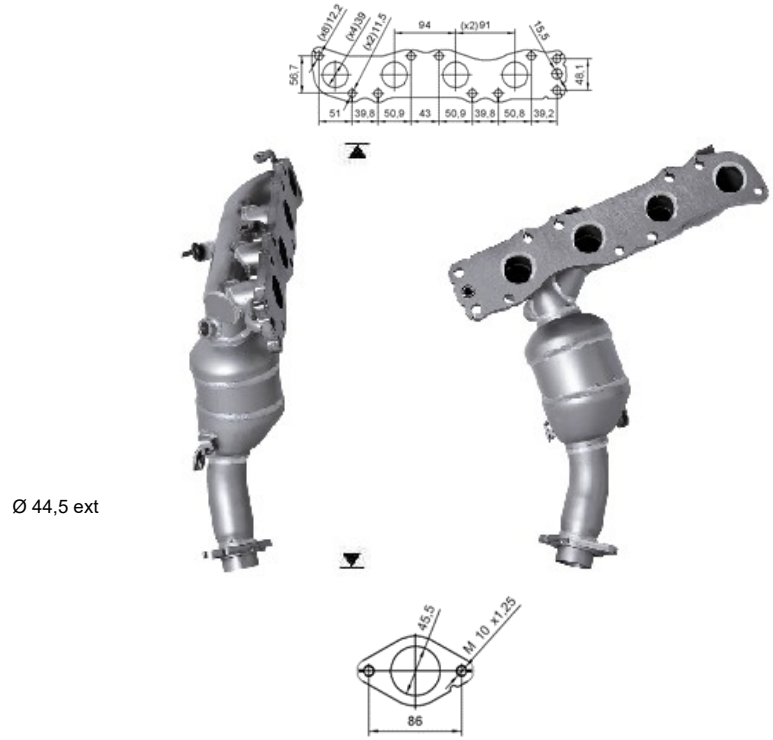

Ø 44,5 ext