SUBARU

89013

PK1059 | OBD | mm. 1430 | Kg. 5.70 | 1 | 2

Original-Artikelnummer:
44620AA730

MARKE	MODELL	DATUM
SUBARU	IMPREZA 2.0i 16V 1994 cc 118 Kw / 160 cv EJ204	9/05>12/07

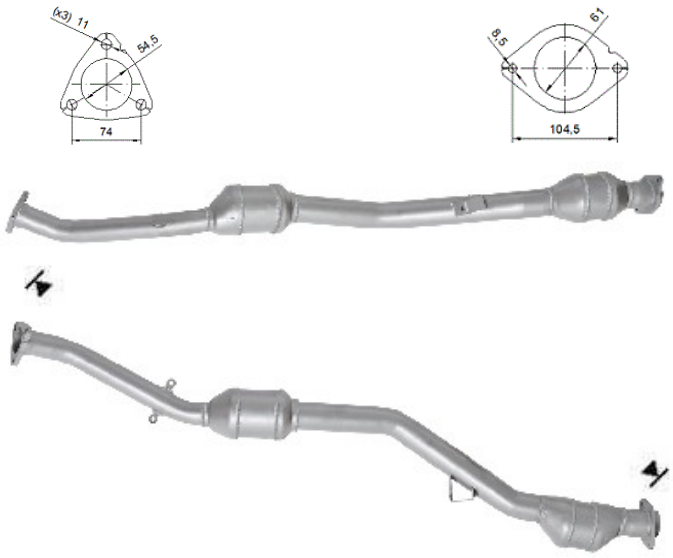

Ø 60,2 ext