RENAULT

30221

PK1123 | OBD | 440 | 3.80 | (1)

Original-Artikelnummer:

8200537527, 8200835917

MARKE	MODELL		DATUM
RENAULT	CLIO 1.2i Tce 16V 1149 cc 74 Kw / 101 cv D4F784, D4F786		4/07>12/10
RENAULT	CLIO 1.2i Tce 16V 1149 cc 76 Kw / 103 cv D4F786	(1)	9/09>12/14
RENAULT	MODUS 1.2i Tce 16V 1149 cc 74 Kw / 101 cv D4F784		1/08>12/10
RENAULT	MODUS 1.2i Tce 16V 1149 cc 76 Kw / 103 cv D4F786	(1)	1/08>12/13
RENAULT	**TWINGO 1.2i Tce 16V 1149 cc 74 Kw / 101 cv D4F780, D4F782**	(1)	1/10>9/14
RENAULT	TWINGO 1.2i Tce 16V 1149 cc 74 Kw / 101 cv D4F780, D4F782		7/07>1/10
RENAULT	WIND 1.2i Tce 16V 1149 cc 74 Kw / 101 cv D4F 780, 782	(1)	7/10>1/14



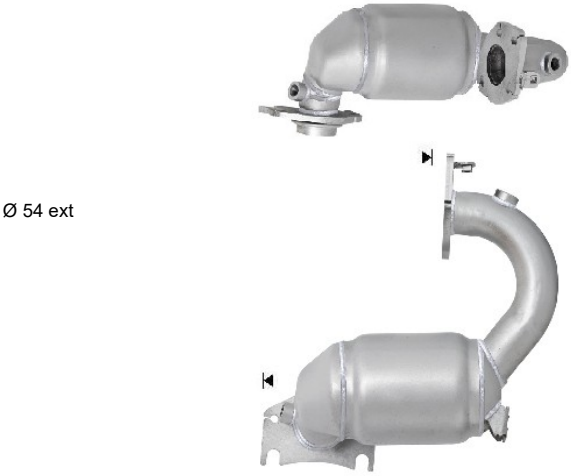

Ø 54 ext