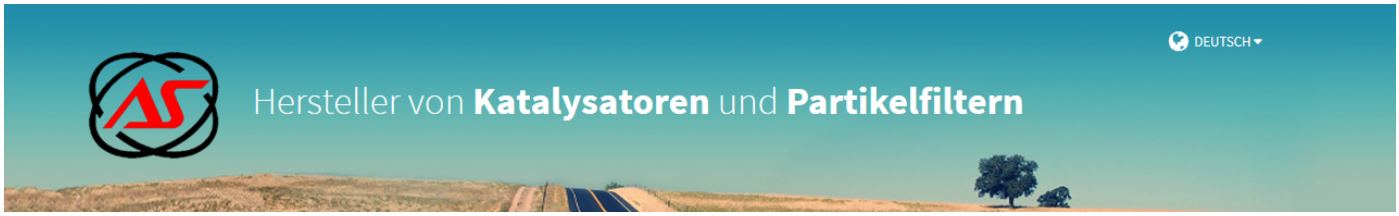

IVECO

39101D

PK909 | OBD | 700 mm. | 4.30 Kg.

Original-Artikelnummer:
504141541
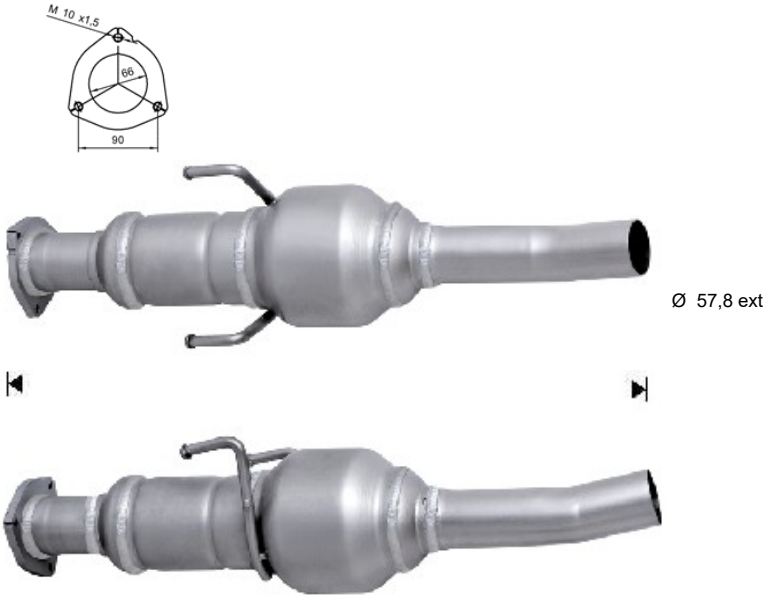
MARKE	MODELL	DATUM
IVECO	DAILY 29 2.3TD 2287 cc 71 Kw / 96 cv F1AE0481F	4/06>6/09
IVECO	DAILY 35 2.3TD 2287 cc 71 Kw / 96 cv F1AE0481F	4/06>6/09
IVECO	DAILY 40 2.3TD 2287 cc 71 Kw / 96 cv F1AE0481F	4/06>6/09
IVECO	DAILY 29 2.3TD 2287 cc 85 Kw / 116 cv F1AE0481G	4/06>6/09
IVECO	**DAILY 35 2.3TD 2287 cc 85 Kw / 116 cv F1AE0481G**	4/06>6/09
IVECO	DAILY 40 2.3TD 2287 cc 85 Kw / 116 cv F1AE0481G	4/06>6/09
IVECO	DAILY 29 2.3TD 2287 cc 100 Kw / 136 cv F1AE0481H	4/06>6/09
IVECO	DAILY 35 2.3TD 2287 cc 100 Kw / 136 cv F1AE0481H	4/06>6/09
IVECO	DAILY 40 2.3TD 2287 cc 100 Kw / 136 cv F1AE0481H	4/06>6/09
IVECO	DAILY 35 3.0TD 2998 cc 107 Kw / 146 cv F1CE0481F	4/06>6/09
IVECO	DAILY 40 3.0TD 2998 cc 107 Kw / 146 cv F1CE0481F	4/06>6/09
IVECO	DAILY 45 3.0TD 2998 cc 107 Kw / 146 cv F1CE0481F	4/06>6/09
IVECO	DAILY 50 3.0TD 2998 cc 107 Kw / 146 cv F1CE0481F	4/06>6/09
IVECO	DAILY 65 3.0TD 2998 cc 107 Kw / 146 cv F1CE0481F	4/06>6/09
IVECO	DAILY 35 3.0TD 2998 cc 130 Kw / 177 cv F1CE0481H	4/06>6/09
IVECO	DAILY 40 3.0TD 2998 cc 130 Kw / 177 cv F1CE0481H	4/06>6/09
IVECO	DAILY 45 3.0TD 2998 cc 130 Kw / 177 cv F1CE0481H	4/06>6/09
IVECO	DAILY 50 3.0TD 2998 cc 130 Kw / 177 cv F1CE0481H	4/06>6/09