AUDI, SEAT, SKODA, VOLKSWAGEN

37895D

PK542 | OBD | 1140 | 4.60

Original-Artikelnummer:

1J0253057X, 1J0254505SX

MARKE	MODELL	DATUM
AUDI	**A3 1.9TDi 1896 cc 96 Kw / 131 cv ASZ**	5/00>6/03
SEAT	LEON 1.9TDi 1896 cc 96 Kw / 131 cv ASZ	5/03>3/04
SEAT	TOLEDO 1.9TDi 1896 cc 96 Kw / 131 cv ASZ	5/03>3/04
SKODA	OCTAVIA 1.9TDi 1896 cc 96 Kw / 131 cv ASZ	1/03>4/03
VOLKSWAGEN	BORA 1.9TDi 1896 cc 96 Kw / 131 cv ASZ	4/01>3/04
VOLKSWAGEN	GOLF IV 1.9TDi 1896 cc 96 Kw / 131 cv ASZ	4/01>3/04

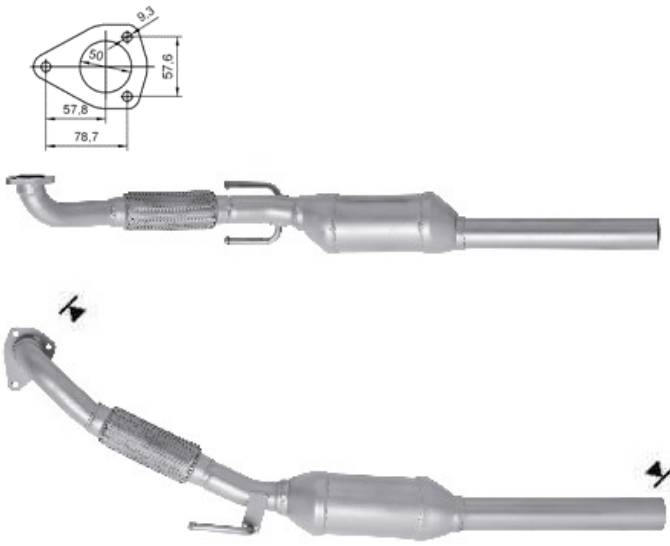

Ø 54,8 ext.